FURUNO

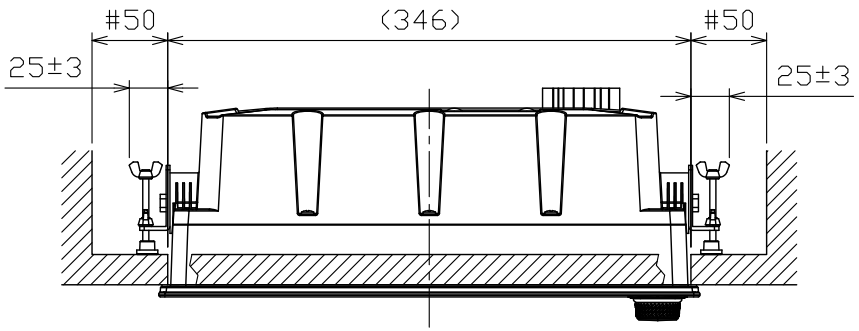

表1 TABLE 1

寸法区分（mm） DIMENSION	公差（mm） TOLERANCE
L≦50	±1.5
50<L≦100	±2.5
100<L≦500	±3

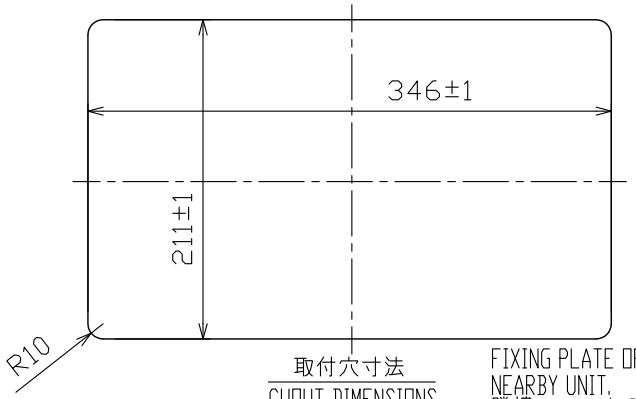

取付穴寸法
CUOUT DIMENSIONS

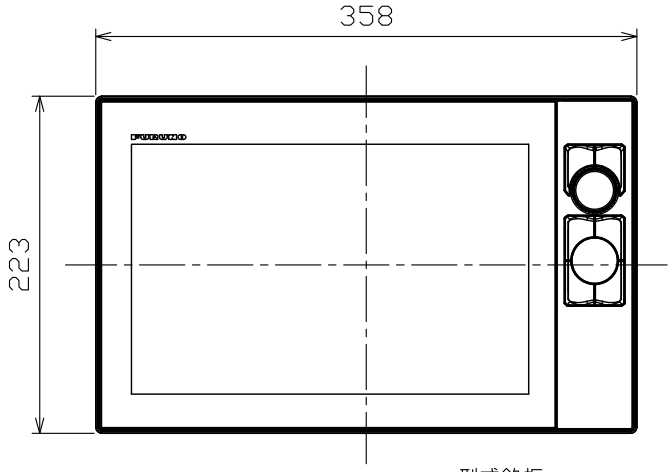

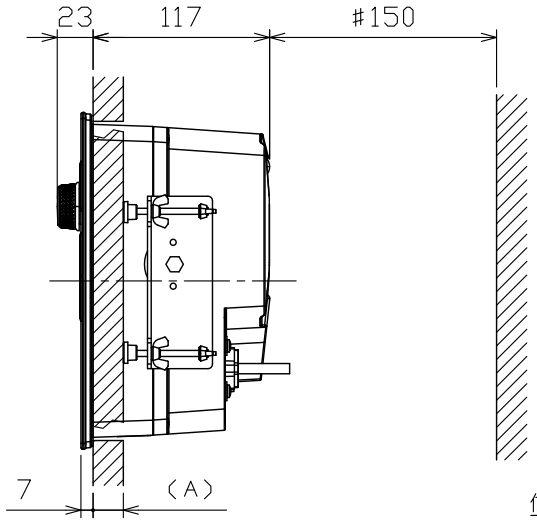

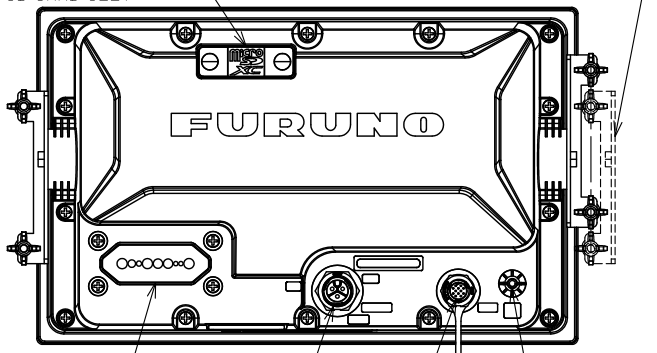

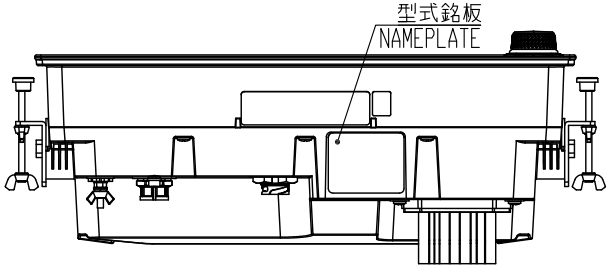

NOTE

1. TABLE 1 INDICATES TOLERANCE OF DIMENSIONS WHICH IS NOT SPECIFIED.
2. #: MINIMUM SERVICE CLEARANCE.
3. BULKHEAD THICKNESS (A): 5 ≦A≦20.

注　記

1）　指定外の寸法公差は表１による。
2）　#印寸法は最小サービス空間寸法とする。
3）　壁の厚さ（Ａ）は最小５ｍｍ、最大２０ｍｍとする

DRAWN 6/Jun/2019 T.YAMASAKI		TITLE TZT12F
CHECKED 6/Jun/2019 H.MAKI		名称 マルチファンクションディスプレイ（埋込装備S）
APPROVED 14/Jun/2019 H.MAKI		外寸図
SCALE 1/5 MASS 5.1 ±10% kg	質量は信号複合ケーブルを含む。 MASS INCLUDES MULTI-SIGNAL CABLE.	NAME MULTI FUNCTION DISPLAY (FLUSH MOUNT S)
DWG.No. C4510-G01- A	REF.No. 19-034-120G-2	OUTLINE DRAWING