FURUNO

表1 TABLE 1

寸法区分(mm) DIMENSION	公差(mm) TOLERANCE
0 < L ≦ 50	±1.5
50 < L ≦ 100	±2.5
100 < L ≦ 500	±3

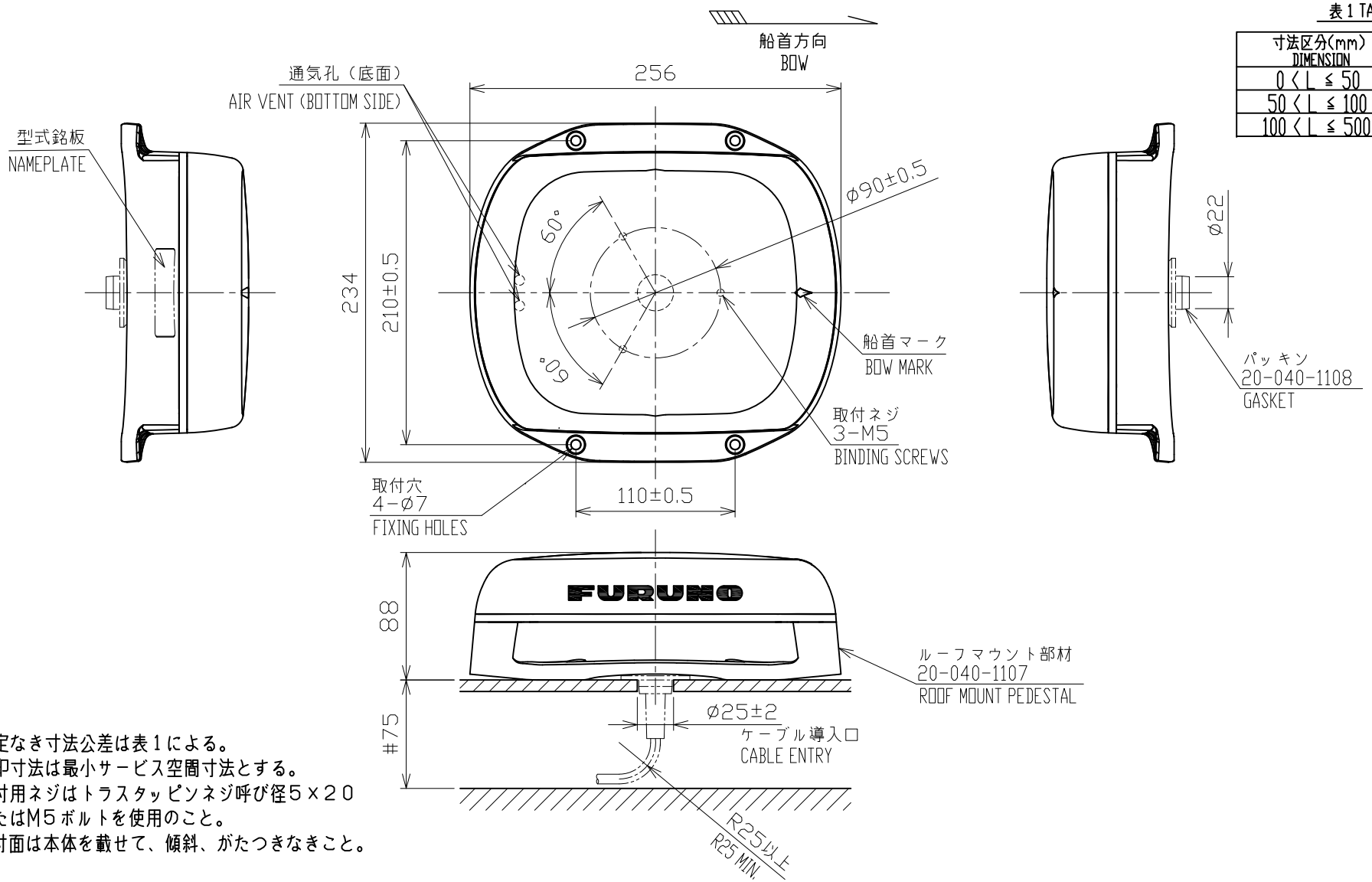

注記
1）指定なき寸法公差は表1による。
2）#印寸法は最小サービス空間寸法とする。
3）取付用ネジはトラスタッピンネジ呼び径5×20
　またはM5ボルトを使用のこと。
4）取付面は本体を載せて、傾斜、がたつきなきこと。

NOTE
1. TABLE 1 INDICATES TOLERANCE OF DIMENSIONS WHICH IS NOT SPECIFIED.
2. #: MINIMUM SERVICE CLEARANCE.
3. USE TAPPING SCREWS ø5×20 OR M5 BOLTS FOR FIXING THE UNIT.
4. MOUNTING AREA MUST BE LEVEL AND STABLE.

DRAWN 18/Jul/2019 A. MURAO			TITLE SCX-20
CHECKED 18/Jul/2019 T.YAMASAKI			名称 サテライトコンパス（ルーフマウント）
APPROVED 31/Jul/2019 H.MAKI			外寸図
SCALE 1/4	MASS 1.4 ±10% kg	質量はケーブル/タッピンネジを含まず。 MASS DOES NOT INCLUDE CABLE/TAPPING SCREWS.	NAME SATELLITE COMPASS (ROOF MOUNT)
DWG.No. C7286-G03- B		REF.No. 20-040-104G- 1	OUTLINE DRAWING

FURUNO ELECTRIC CO., LTD.